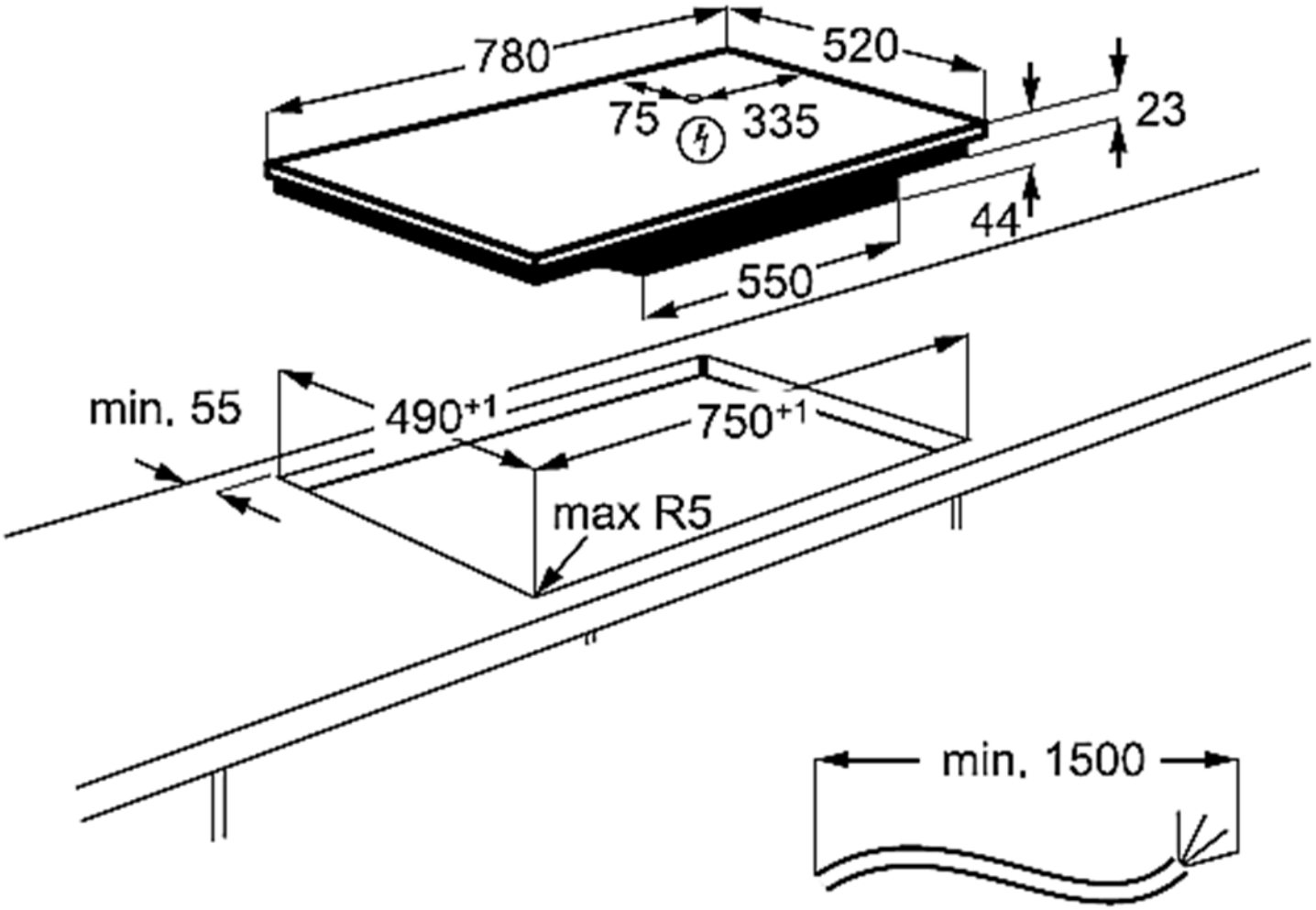
780
520
75
335
23
44
550
min. 55
490+1
750+1
max R5
min. 1500

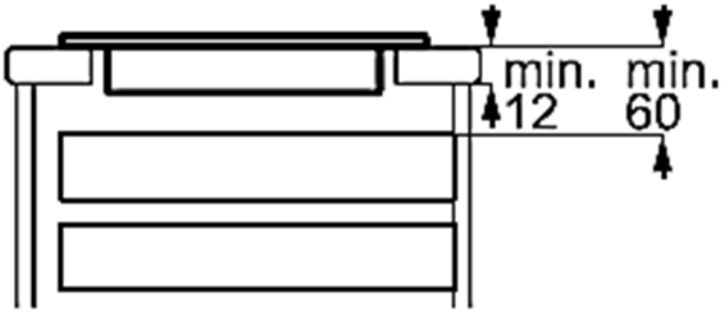
min. 12
min. 60

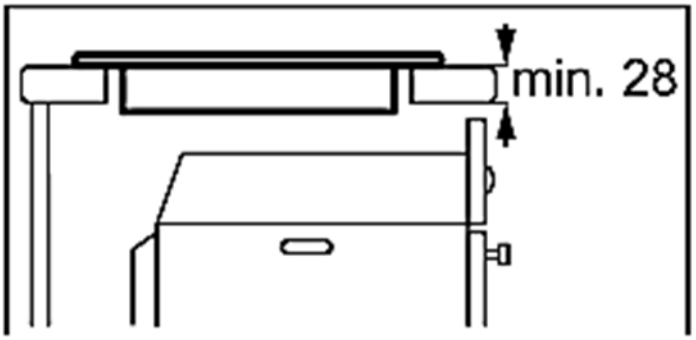
min. 28