Dimensiones en mm
Vista frontal

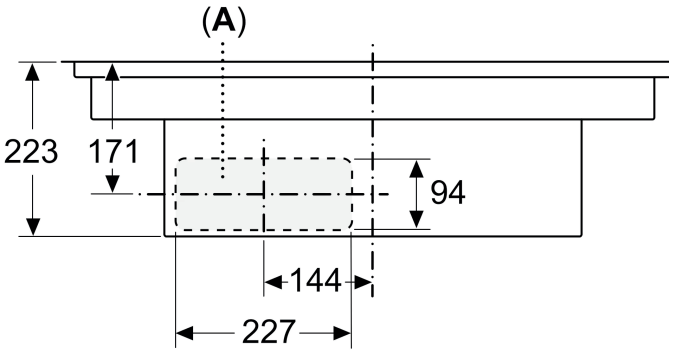

A: Con conexión directa a la parte trasera

Dimensiones en mm

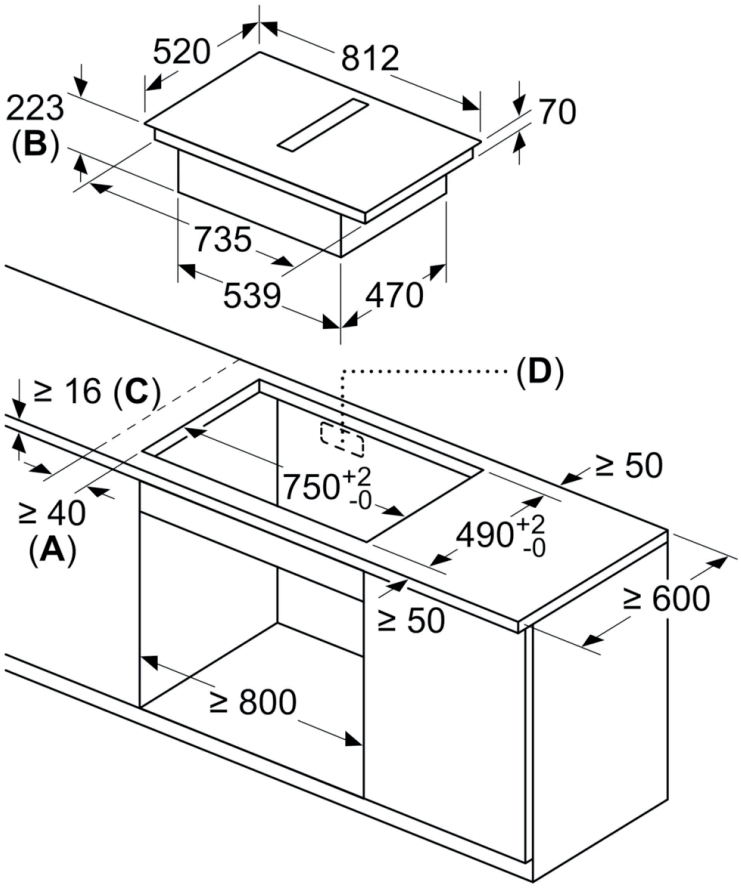

A: Distancia mínima entre la abertura y la pared
B: Profundidad de inserción
C: La encimera en la que se instala la placa debe poder soportar cargas de aproximadamente 60 kg, en caso necesario, con la ayuda de las subestructuras oportunas.
D: En la pared trasera debe haber un hueco para los cables. La dimensión y posición exactas se pueden deducir del plano específico.

Dimensiones en mm
Vista lateral

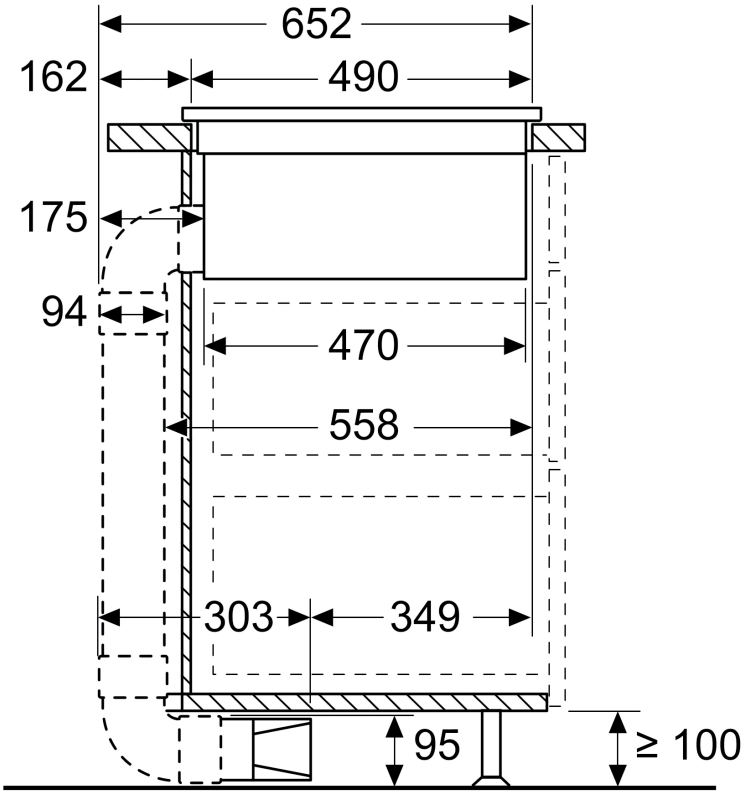

Dimensiones en mm
Vista frontal

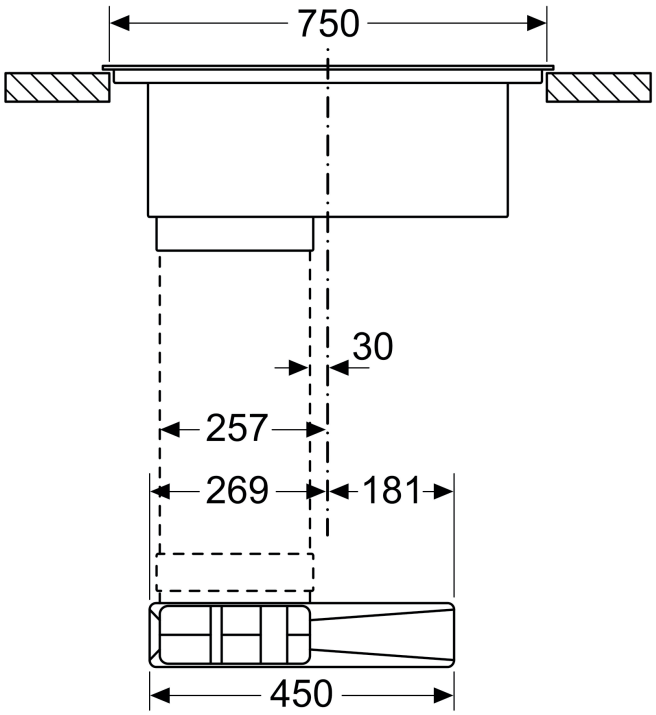

dimensiones en mm

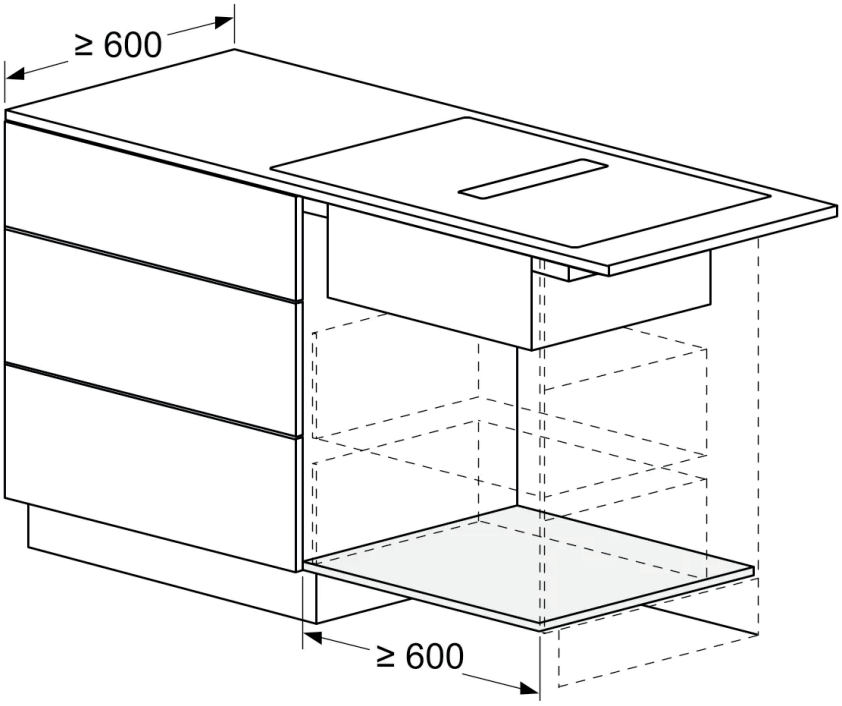

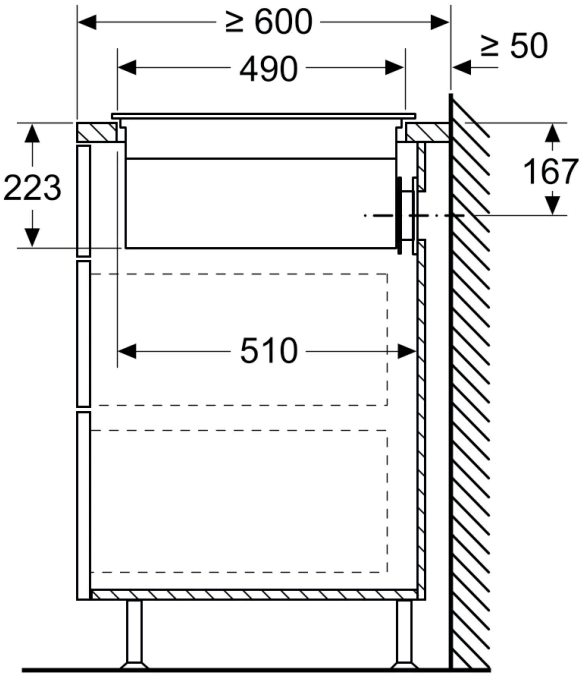

Dimensiones en mm
Vista lateral

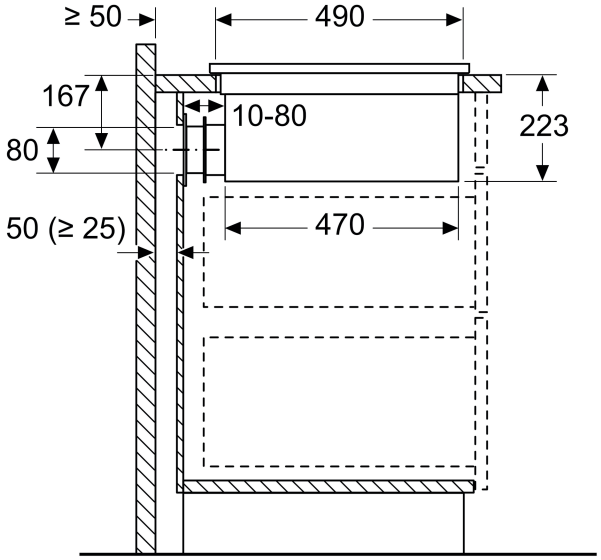
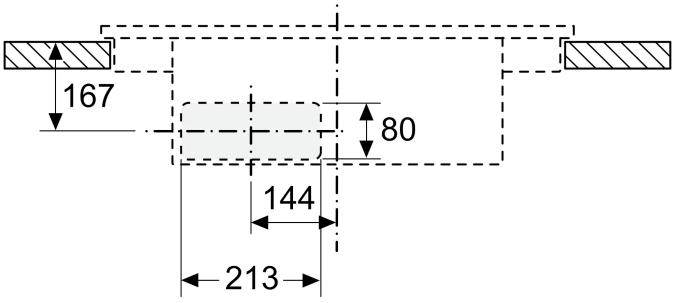
Dimensiones en mm
Vista frontal - hueco para mueble para circulación de aire sin canal