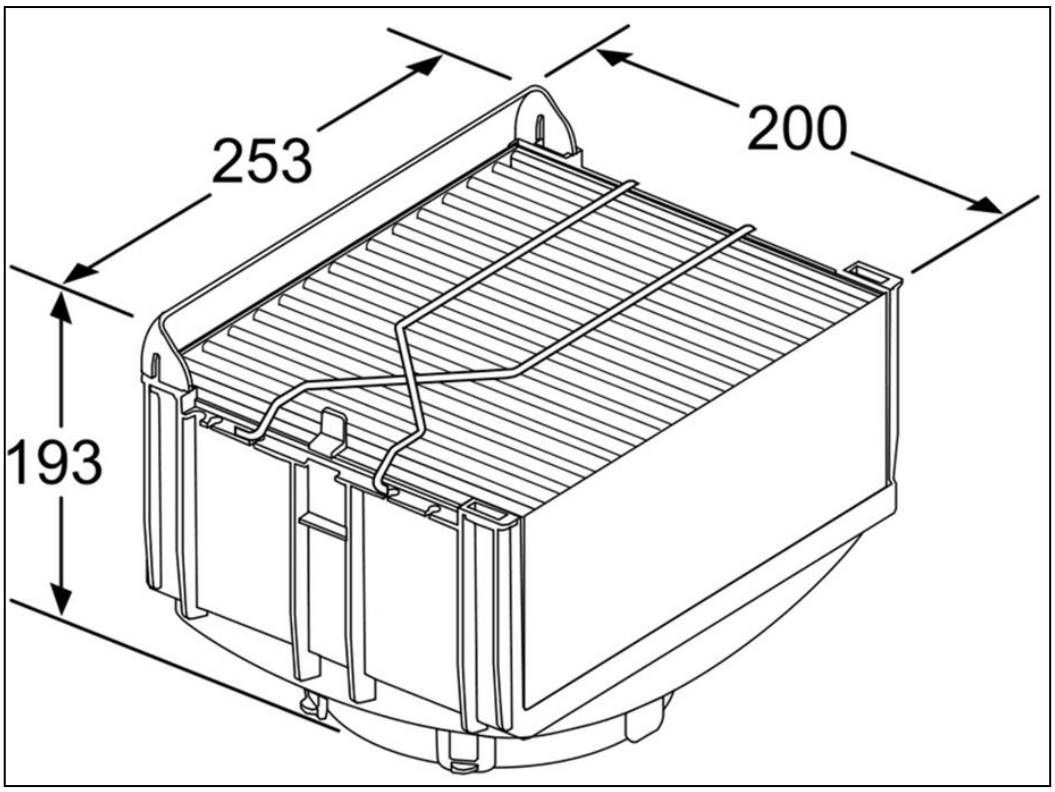
253
200
193

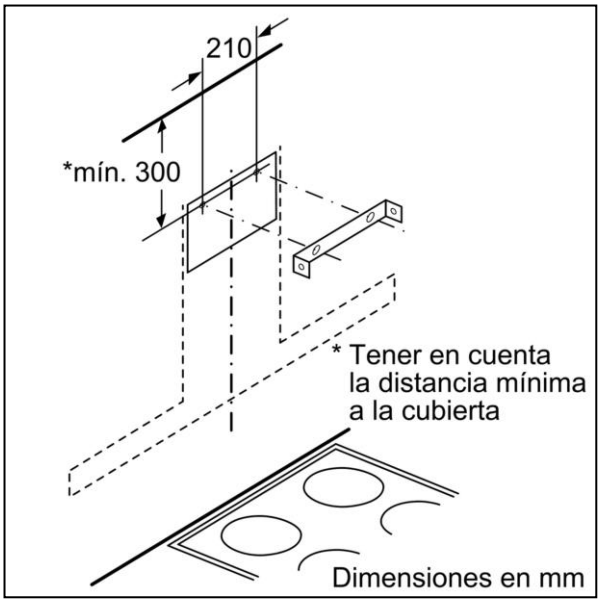
210
*mín. 300
* Tener en cuenta
la distancia mínima
a la cubierta
Dimensiones en mm

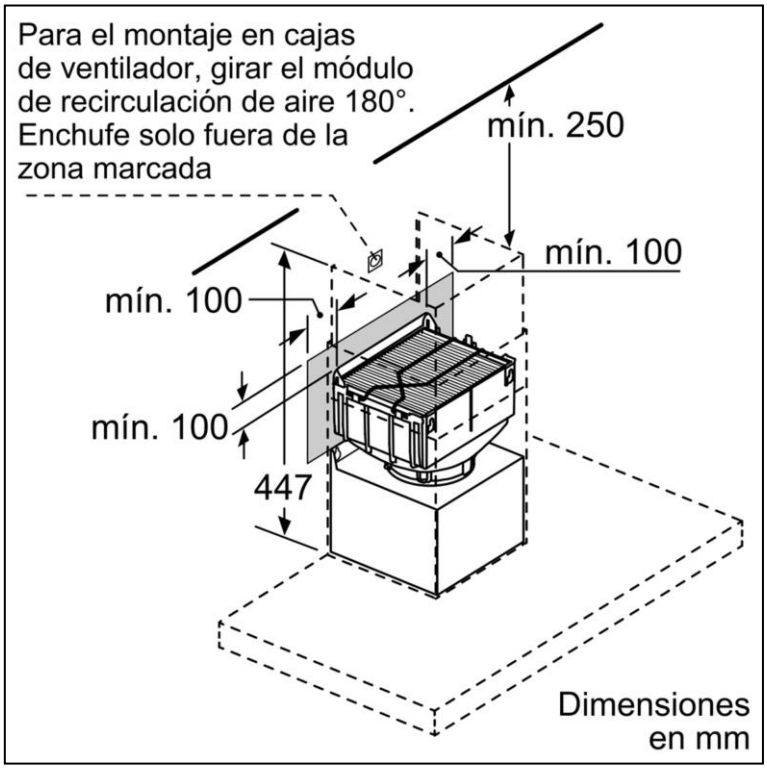
Para el montaje en cajas
de ventilador, girar el módulo
de recirculación de aire 180°.
Enchufe solo fuera de la
zona marcada
mín. 250
mín. 100
mín. 100
mín. 100
447
Dimensiones
en mm

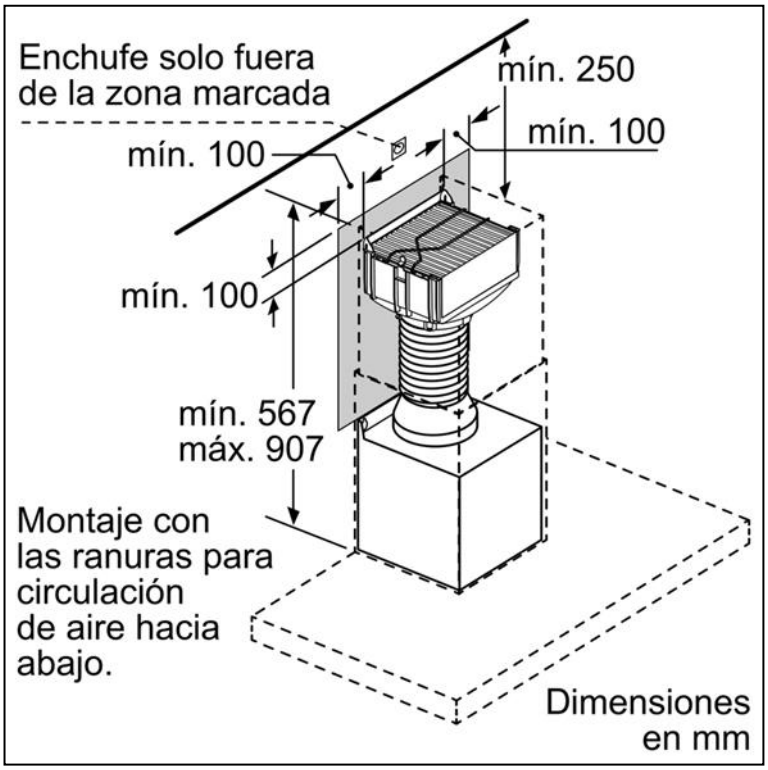
Enchufe solo fuera
de la zona marcada
mín. 250
mín. 100
mín. 100
mín. 100
mín. 567
máx. 907
Montaje con
las ranuras para
circulación
de aire hacia
abajo.
Dimensiones
en mm